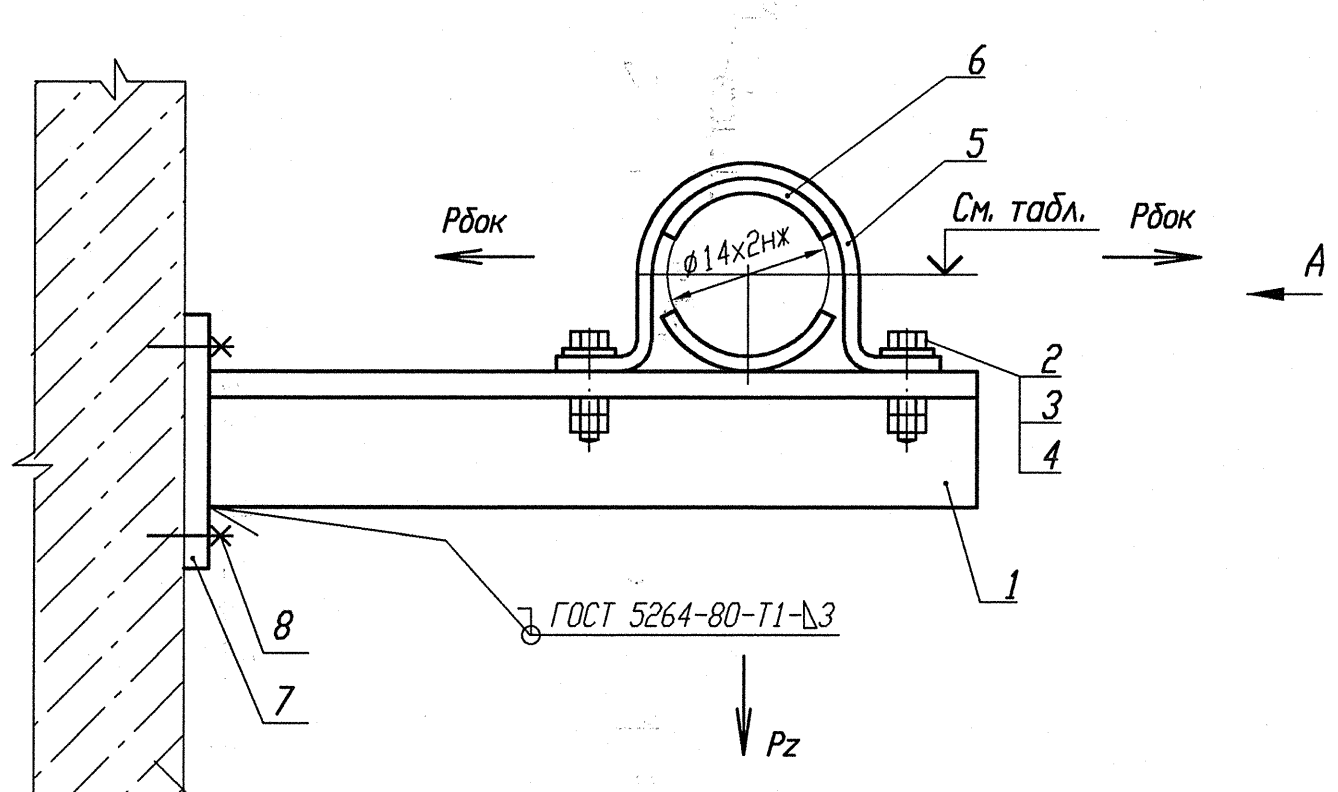

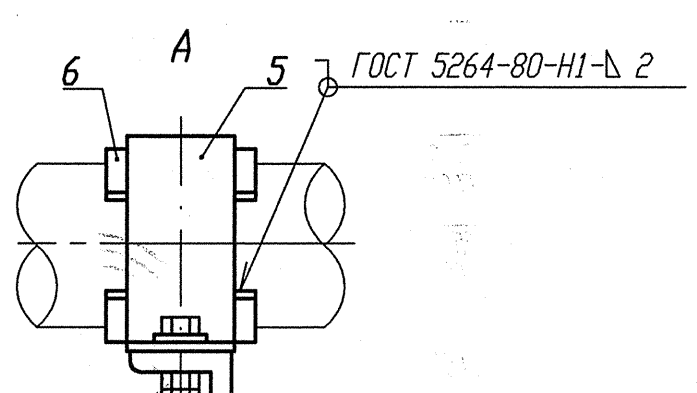

Деталь поз. 7

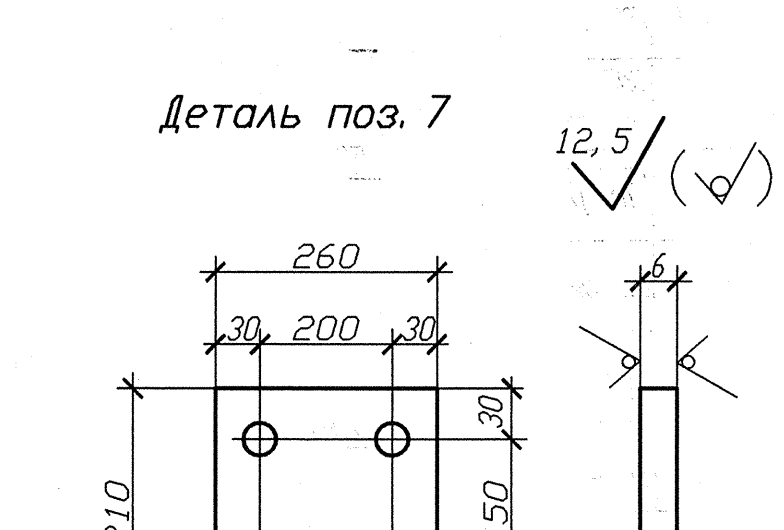

Деталь поз. 5 (Lр=130)

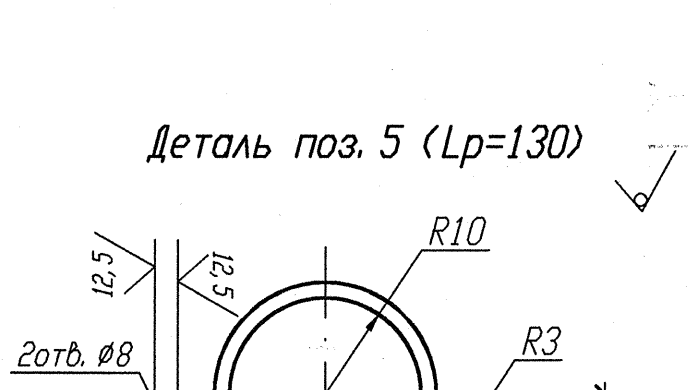

Деталь поз. 6

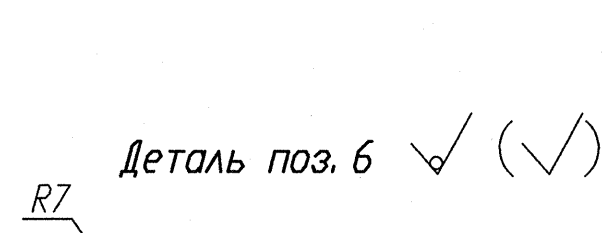

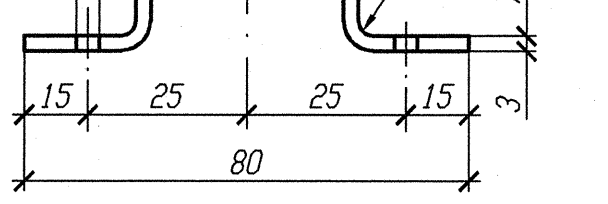

Номер опоры	3TV10Y179	3TV10Y180	3TV10Y191	3TV10Y570	3TV10Y183
Нагрузка на опору Pz(кН)	0, 050	0, 250	0, 170	0, 213	0, 040
Нагрузка на опору Рбок(кН)	0, 010	0, 071	0, 047	0, 064	0, 107
Отметка опоры	+14, 700	+14, 700	+14, 500	+14, 600	+14, 621

Спецификация деталей

Поз.	Обозначение	Наименование	Кол.	Материал	Масса, кг ед.	Масса, кг общ.	Приме-чание
1	ГОСТ 8509-93	Уголок В 35х35х4 l=660	1	Ст 3 пс 2-св ГОСТ 535-2005	1, 386	1, 386	
2	ГОСТ 7798-70	Болт М6-6gх30. 56. 35	2	35 ГОСТ 1050-88	0, 009	0, 018	
3	ГОСТ 11371-78	Шайба А. 6х2. 02. Ст3пс	2	ОК360В-2-IV-Ст3пс ГОСТ 16523-97	0, 0014	0, 0028	
4	ГОСТ 5915-70	Гайка М6-6Н. 8. 35	4	35 ГОСТ 1050-88	0, 0026	0, 0104	
5	БК-1998784	Полухомут Б-ПН-3х130х30	1	ОК360В-4-IV-Ст3сп-сВ ГОСТ 16523-97	0, 08	0, 08	
6	БК-1998785	Прокладка Б-ПН-3х22х50	2	12Х18Н10Т-МАг ГОСТ 5582-75	0, 03	0, 06	
7	ГОСТ 19903-74	Лист Б-ПН 6х210х260	1	Ст 3 сп 5-сВ ГОСТ 14637-89	2, 5717	2, 5717	
8	ГОСТ 28778-90	Болт БСР 10х100 У3	4	Сборный	0, 0906	0, 3624	
	ГОСТ 2246-70	Проволока		СВ-04Х19Н11М3		-	
	ГОСТ 9467-75	Электроды		УОНИИ 13/45		-	
				Итого:		4, 491	

1 Привязку опоры смотри изометрический чертеж 3TV11Z09, 3TV11Z23, 3TV11Z37, 3TV11Z38.

2 Сварку производить по ГОСТ 5264-80.

3 Отметка трубопровода подлежит уточнению в соответствии с уклоном трубопровода.

4 Максимальная нагрузка на опору Р дана с учетом сейсмического воздействия.

5 Спецификация составлена на одну опору.

6 Изготовить пять комплектов.

АРХИВНЫЙ ЭКЗЕМПЛЯР

Инв. N подл. R3.03732.1.0.13
Лист 139

Изм.	Кол. уч.	Лист	Ндок.	Подпись	Дата
Инж. Ск.		Случевская			12.02
Пров. инж. Ik.		Шабинский			12.02
Пров. вед. инж.		Махотина			12.02
Н. контр.		Краснояров			13.02

R3. TV10. 3095. 013. 03. 00. 057

Ростовская АЭС Блок 3

Реакторное отделение
Герметичная часть
Трубопроводы отбора проб Рр больше 2, 2 МПа

Стадия	Лист	Листов
Р		1

Опора скользящая направляющая 3TV10Y179, 3TV10Y180, 3TV10Y191, 3TV10Y570, 3TV10Y183.

ОАО "НИАЭП" 2013

Инв. N подл.	Подп. и дата	Взам. инв. N
R3.03732.1.0.13	12.03.13	

Формат А4х3